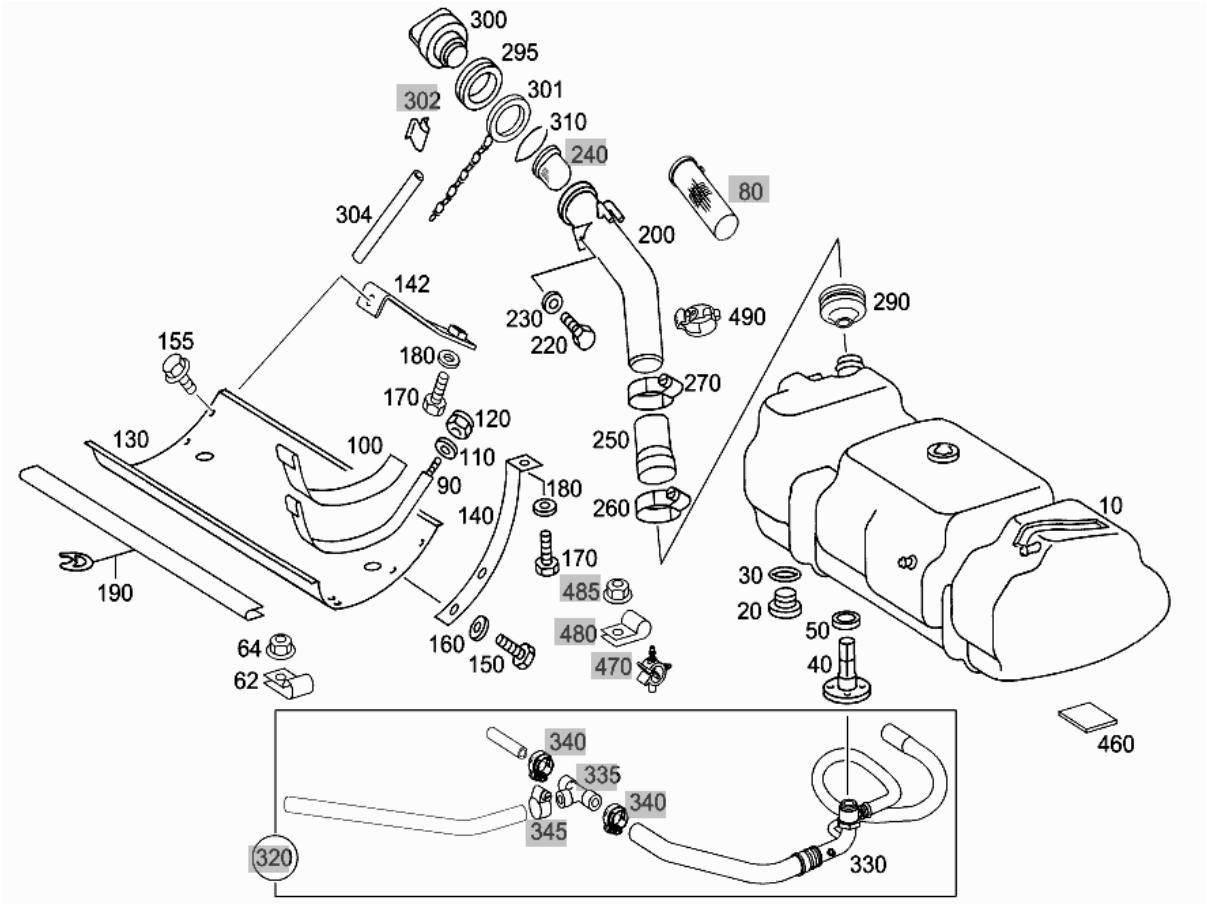
300
295
301
302
310
240
80
304
200
142
290
230
490
220
155
180
270
170
120
130
100
250
110
90
180
260
10
140
170
190
30
485
20
50
64
160
480
40
62
150
470
460
340
335
340
345
320
330

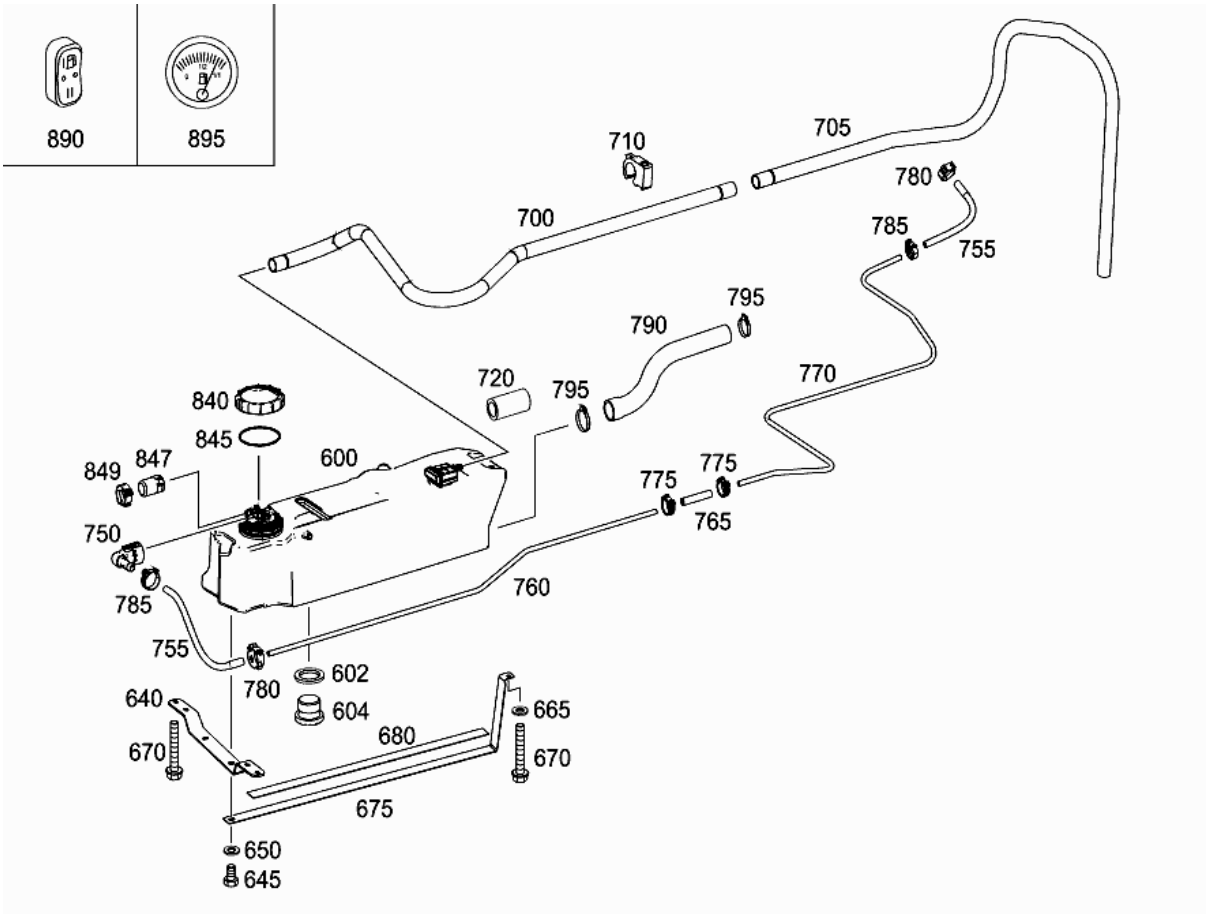
890
895
710
705
780
700
785
755
795
790
770
720
795
840
845
600
849
847
775
775
750
765
785
760
755
780
602
640
604
665
680
670
670
675
650
645

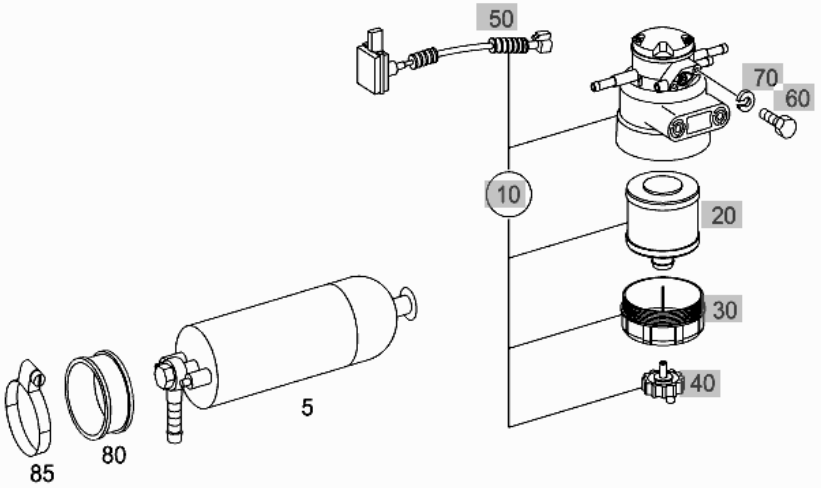
50
70
60
10
20
30
40
5
85
80

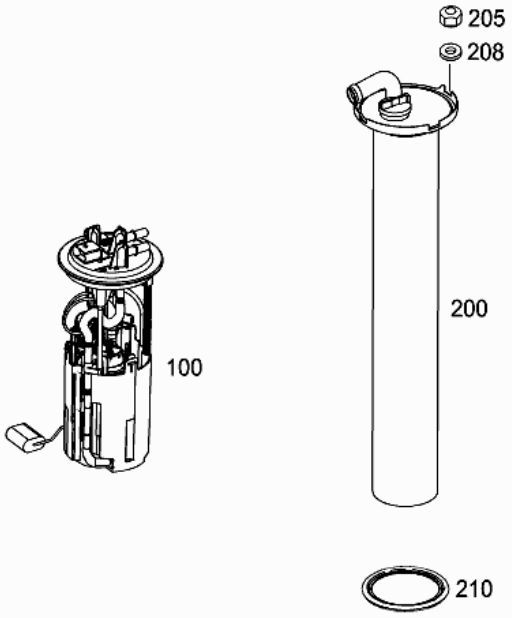
205
208
200
100
210

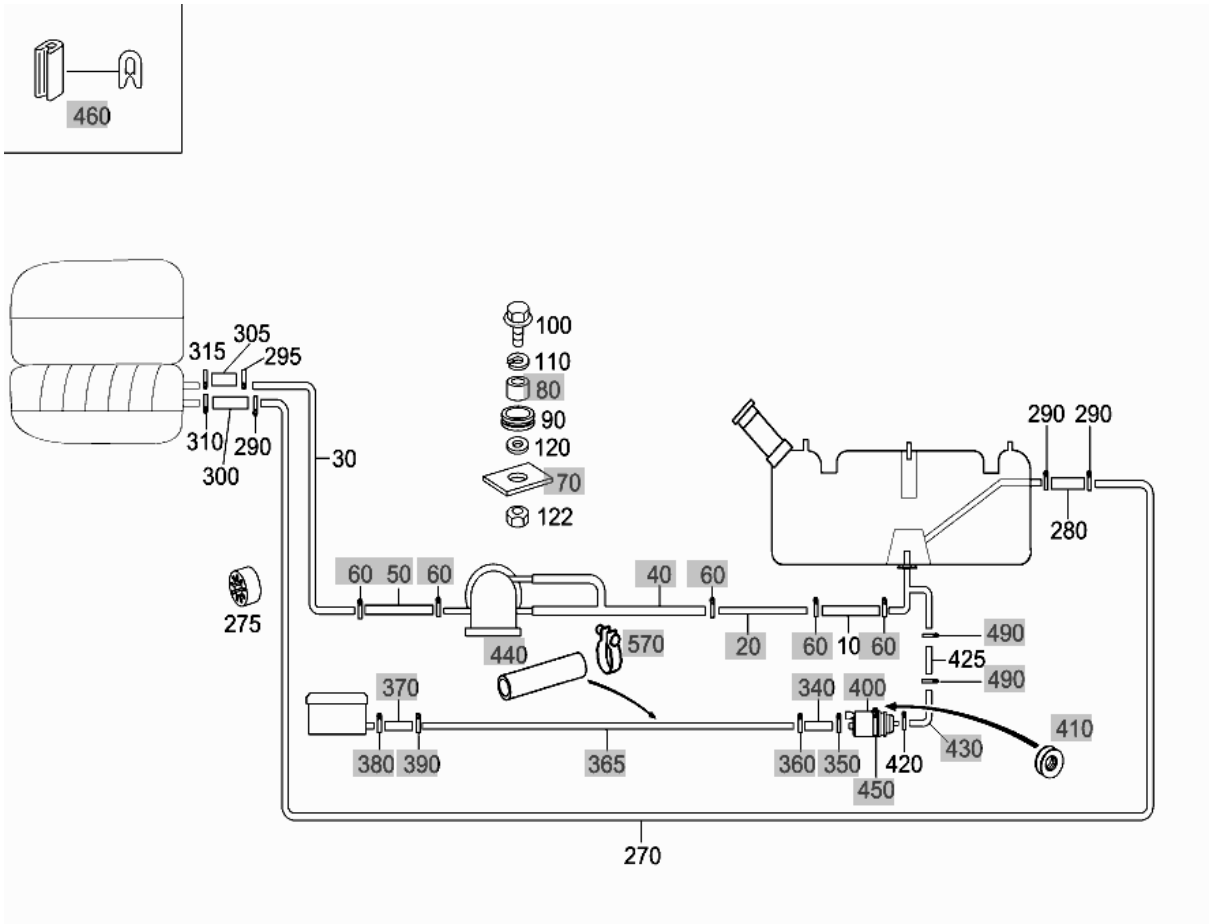
460
305
315
295
310
290
300
30
100
110
80
90
120
70
122
290
290
280
275
60
50
60
40
60
20
60
10
60
490
425
490
440
570
370
340
400
410
380
390
365
360
350
420
430
450
270

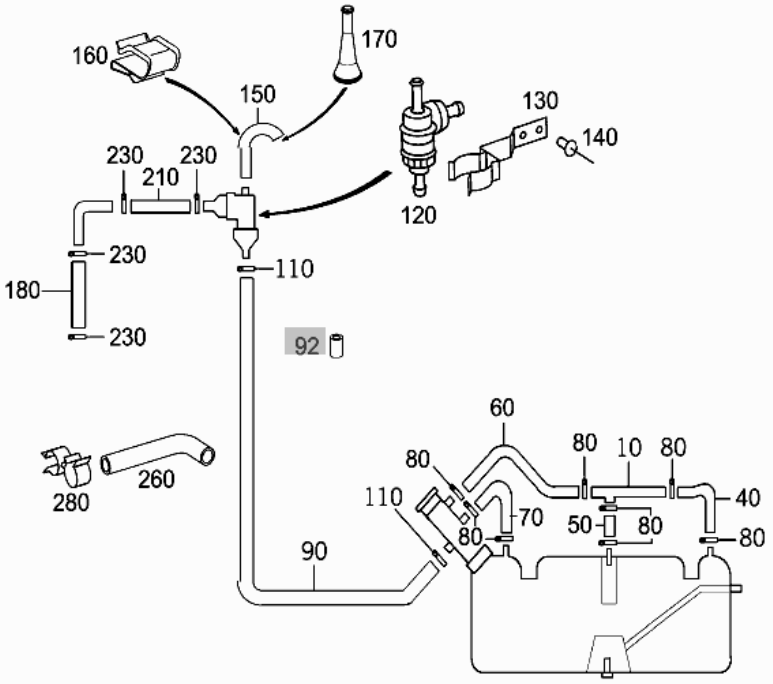
160
170
150
130
140
230
210
230
120
230
110
180
230
92
60
80
10
80
80
40
110
70
50
80
80
80
90
280
260